DURMI®
INTELLIGENT SUN **PROTECTION**

Dutec e

Lamas orientables de forma elíptica

Dutec **80e**
Dutec **145e**
Dutec **210e**
Dutec **270e**
Dutec **315e**
Dutec **400e**
Dutec **600e**

Dutec **210e**

FAMILIA / Dutec e

MODELO	Lama orientable en aluminio de forma elíptica **Dutec e**.
PERFIL	Aluminio extrusionado con aleación 6063-T5
ACABADOS	Gama RAL estándar Durmi: RAL1015, 5008, 5010, 6005, 6009, 6028, 7011, 7012, 7016, 7022, 7031, 7035, 8014, 8017, 8019, 9005, 9011, 9010, 9016, anodizado natural plata. Cualquier RAL de la gama existente en el mercado disponible como opción.
CARACTERÍSTICAS	Posición de lamas horizontal o vertical. Resistencia al viento hasta Clase 6. Varios tipos de accionamientos diferentes. Posibilidad de adaptar cualquier modelo de lama a cualquier sistema Durmi.
SISTEMAS	Fijo / Abatible / Corredero / Levadiza plegable / Proyectable.
CERTIFICADOS	QUALICOAT, QUALIDECO, EUROPEAN ALUMINIUM ASSOCIATION EURASE AA Qualanod, PEFC, Gremi de Serrallers de Catalunya any 1380 CREDENCIAL D'EMPRESA RESPONSABLE, CTE, CE, Applus+, SOCOTEC

Dutec e

Lamas orientables de forma elíptica

MEDIDAS LAMAS / Dutec e

Dutec **80e**

MEDIDA	72 x 12 mm
MATERIAL	Aluminio
*MÁXIMA LONGITUD	1500 mm
PESO	10 kg/m^2
INERCIA	0,28 cm^4

Dutec **145e**

MEDIDA	145 x 25 mm
MATERIAL	Aluminio
*MÁXIMA LONGITUD	2500 mm
PESO	15 kg/m^2
INERCIA	4,19 cm^4

Dutec **210e**

MEDIDA	210 x 30 mm
MATERIAL	Aluminio
*MÁXIMA LONGITUD	3500 mm
PESO	16 kg/m^2
INERCIA	7,83 cm^4

Dutec **270e**

MEDIDA	270 x 50 mm
MATERIAL	Aluminio
*MÁXIMA LONGITUD	4500 mm
PESO	18 kg/m^2
INERCIA	41,54 cm^4

Pedido mínimo 3 toneladas.

Dutec **315e**

MEDIDA	315 x 50 mm
MATERIAL	Aluminio
*MÁX. LONG.	4500 mm
PESO	22 kg/m^2
INERCIA	56,50 cm^4

Pedido mínimo 3 toneladas.

Dutec e

Lamas orientables de forma elíptica

Dutec **400e**

MEDIDA	400 x 59 mm
MATERIAL	Aluminio
*MÁXIMA LONGITUD	5500 mm
PESO	20 kg/m^2
INERCIA	91,97 cm^4

Matriz especial pedido mínimo de 5 toneladas.

Dutec **600e**

Matriz especial pedido mínimo de 5 toneladas.

*La longitud máxima de la lama depende de su material.
Para lamas en madera, consúltenos.

MEDIDA	600 x 110 mm
MATERIAL	Aluminio
*MÁXIMA LONGITUD	5500 mm
PESO	27 kg/m^2
INERCIA	805 cm^4

TESTEROS / Dutec e

MATERIAL	Metálicos
	Todos los modelos

Dutec e

Lamas orientables de forma elíptica

BASTIDORES / Dutec e

LISOS

40 x 40 mm

60 x 40 mm

80 x 40 mm

RANURADOS

40 x 45 mm

40 x 66 mm

Para otras medidas
u opciones, consúltenos.

SISTEMAS COMPATIBLES / Dutec e

Fijo

Abatible

Corredero

Levadizo
plegable

Proyectable

Opción motor.

LAMAS
80e / 145e Validas para todos los sistemas.
210e / 270e / 315e / 400e /600e
Validas para los sistemas: fijo, abatible y corredero. Consúltenos.

POSICIÓN DE LA LAMA / Dutec e

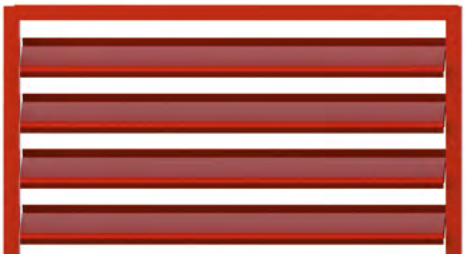

Horizontal

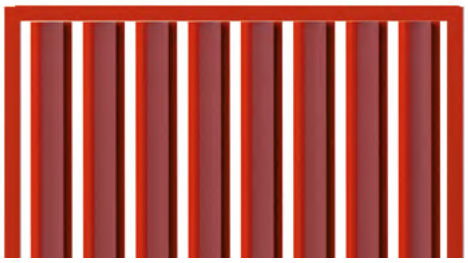

Vertical

Dutec e

Lamas orientables de forma elíptica

SECCIÓN LATERAL Y PASO / Dutec e

Dutec **80e**

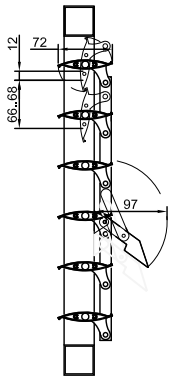

Dutec **145e**

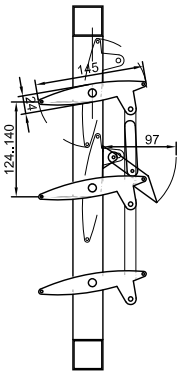

Dutec **210e**

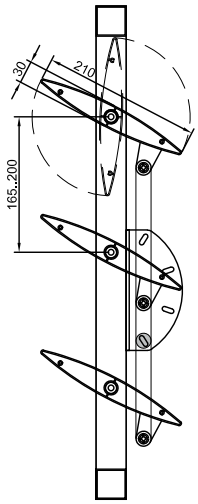

Dutec **270e**

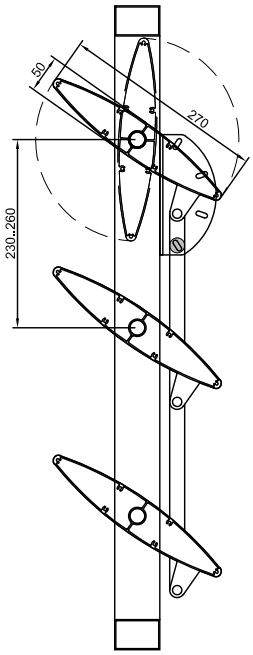

Dutec **315e**

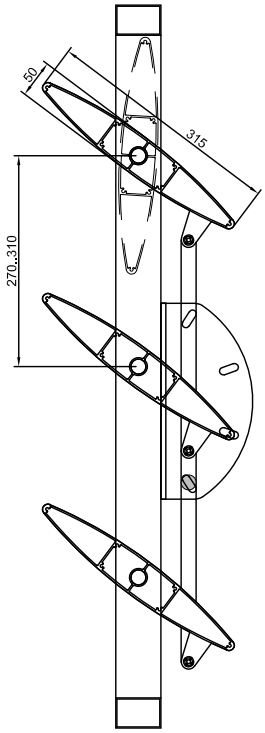

Dutec **400e**

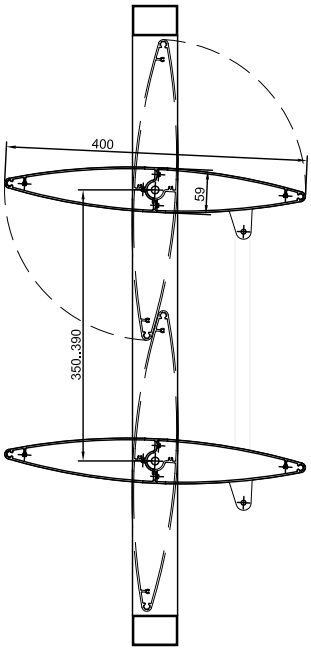

Dutec **600e**

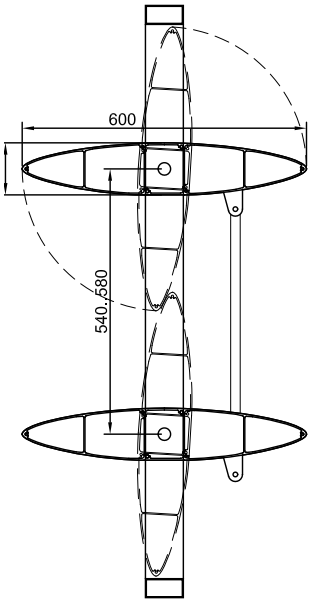

ACCIONAMIENTOS / Dutec e

	opciones	80e	145e	210e	270e	315e	400e	600e
MANUAL	Maneta	•	•					
	Gatillo		•	•	•	•	•	•
	Manivela	•	•	•	•	•	•	•
MOTOR		•	•	•	•	•	•	•

Para diferentes alternativas, consúltenos.

Fábrica. oficinas y show-room:
C. Bages, S/N · P.I. Vilanoveta
08812 Sant Pere de Ribes · Barcelona
T. +34 938 932 808 F. +34 938 933 560
durmi@durmi.com · **www.durmi.com**

Podéis seguirnos en:

Representación Nacional
MADRID ZONA CENTRO · PAÍS VASCO ZONA NORTE
ANDALUCÍA ZONA SUR · ARAGÓN · LEVANTE
BALEARES · CANARIAS

Representación Exportación
PORTUGAL · FRANCE · BELGIUM · NETHERLANDS
SWITZERLAND · ANDORRA · REPÚBLICA DOMINICANA
CUBA · CHILE